Upute za upotrebu

za korisnika instalacije

Vitoconnect
Tip OPTO2
Tip OT2

Komunikacijsko sučelje za daljinski nadzor i daljinsko upravljanje instalacijama grijanja putem interneta, za sljedeće korisničke površine:

- ViCare App
- ViGuide

VITOCONNECT

5834194 HR 5/2022

Molimo sačuvati!

Sigurnosne upute

⚠ Molimo Vas da se pridržavate ovih sigurnosnih uputa kako bi se isključile opasnosti po čovjeka i nastajanje materijalnih šteta.

Pojašnjenja sigurnosne upute

⚠ **Opasnost**
Ovaj znak upozorava na mogućnost ozljeđivanja.

! **Pozor**
Ovaj znak upozorava na moguće materijalne i ekološke štete.

Upute
Podaci sa dodatkom Upute sadrže dodatne informacije.

Ciljna grupa

Ove upute namijenjene su korisnicima instalacije.
U pojedinačnim odlomcima ovih uputa opisane su aktivnosti koje trebaju izvršiti stručnjaci.
Ovaj uređaj mogu koristiti i djeca u dobi od osam godina i više, kao i osobe sa smanjenim tjelesnim, osjetilnim ili mentalnim sposobnostima ili osobe koje nemaju dovoljno iskustva i znanja, ako se nalaze pod nadzorom ili su dobile upute o sigurnom korištenju uređaja i rizicima koji proizlaze iz toga.

⚠ **Opasnost**
Posebice elektronička medicinska pomoćna sredstva, npr. Radiosignali mogu ometati elektrostimulatore srca, slušna pomagala i defibrilatore.
Ako se upotrebljavaju takvi uređaji, izbjegavajte izravnu blizinu bežičnih komponenti spremnih za rad.

Instaliranje i namještanje

- Namještanja i radove na uređaju izvodite samo kako je zadano u ovim uputama.
- Električarske radove smiju izvoditi samo stručni električari.
- Uređaji se smiju priključiti samo na propisno instalirane utičnice.
- U slučaju radova na uređaju izvući utikač za mrežni priključak.
- Pridržavajte se minimalnih razmaka, kako bi se osigurao pouzdan prijenos signala.

5834194

Sigurnosne upute (nastavak)

Pogon instalacija

- Uređaje upotrebljavati samo u suhim unutarnjim prostorijama (ne kupaonici) zaštićenim od smrzavanja.
- Uređaji se ne smiju upotrebljavati u prostorijama u kojima postoji opasnost od eksplozije.
- Zaštititi uređaje od:
  - vlage
  - prašine
  - tekućina
  - para
  - direktnog sunčevog zračenja
  - drugog izravnog toplinskog zračenja.
- Nakon nestanka struje ili ponovnog starta ispitati status bežičnih komponenti.
- Mokrim rukama ne dirati mrežni dio ni vod mrežnog priključka.

⚠ **Opasnost**
Oštećeni uređaji ugrožavaju vašu sigurnost.
Provjerite postoje li vanjska oštećenja na uređaju. Ne puštajte oštećeni uređaj u pogon.

Dodatne komponente i pojedinačni dijelovi

U slučaju zamjene koristiti isključivo originalne dijelove tvrtke Viessmann ili pojedinačne dijelove koje je odobrila tvrtka Viessmann.

⚠ **Opasnost**
U slučaju priključivanja neprikladnih mrežnih dijelova ili vodova mrežnog priključka postoji opasnost od požara.
Priključivati samo isporučeni mrežni dio i isporučene vodove mrežnog priključka.

Popis sadržaja

1. Sigurnost i odgovornost

Pogonska sigurnost 6
Odgovornost 6

2. Prve informacije

Zbrinjavanje pakiranja 7
Simboli 7
Stručnjak 7
Pravilna upotreba 7
Informacije o proizvodu 8
- Dijelovi za održavanje i rezervni dijelovi 8
- Podatkovne veze s Vitoconnectom, tip OPTO2 9
- Podatkovne veze s Vitoconnectom, tip OT2 9

Rukovanje pomoću aplikacije 10
- ViCare App 10
- ViGuide 10

3. Priprema montaže

Sistemski zahtjevi 11
Mjesto montaže 11
- Vitoconnect 11
- Vitotrol 100, tip OT1 12
- Dometi 12

4. Tijek montaže

Pregled tijeka montaže i puštanja u pogon 13
Montaža zidnog držača 14
- 14
- Vitotrol 100, tip OT1 14

Uvođenje vodova 15
Priključivanje Vitoconnect, tip OPTO2 na proizvođač topline 16
Priključivanje Vitoconnect, tip OT2 16
- Priključivanje Vitoconnecta, tip OT2 na proizvođač topline 16
- Priključivanje Vitoconnect, tip OT2 na Vitotrol 100 17

Zatvaranje uređaja i postavljenje u zidni držač 17
- Vitoconnect 17
- Vitotrol 100, tip OT1 18

Priključak na mrežu Vitoconnect 18

5. Puštanje u pogon

Prikazni i opslužni elementi 19
- Značenje prikaza 20

Provjera postavki komunikacijske mreže 20
Registracija korisnika i podešavanje instalacije grijanja 21
- Operativni sustav Android: Namještanje WLAN-a 21
- Operativni sustav iOS: Namještanje WLAN-a 21

Uspostaviti EEBUS vezu sa sustavom upravljanja energijom 21
Puštanje u pogon Vitoconnect sa sustavom upravljanja energijom 21
- Preduvjeti za puštanje u pogon s Viessmann GridBox-om 21
- Preduvjeti za puštanje u pogon s Viessmann sustavom upravljanja energijom 22
- Postupci puštanja u pogon 22

6. Upravljačke funkcije

Privremeno prilagođavanje temperature prostora 24
- Namještanje komfornog pogona 24
- Završavanje komfornog pogona 24

Način rada Access-Point 24
- Aktivacija načina rada Access-Point 24
- Deaktivacija načina rada Access-Point 24

Provjera licenca 25
- Pozivanje licencija otvorenog koda 25

7. Što učiniti?

Mjere za uklanjanje smetnji 26

5834194

Popis sadržaja (nastavak)

■ Internetska veza je prekinuta 26
■ Prikaz smetnje na Vitoconnectu 26
Ponovo pokrenuti Vitoconnect 27
Vraćanje na tvorničke postavke 27
Namještanje WLAN-a nakon zamjene usmjernika 27

8. Radovi održavanja
Ažuriranje softvera 28
Održavanje 28
Čišćenje 28

9. Tehnički podaci 29

10. Dodatak Konačno stavljanje izvan pogona i zbrinjavanje instalacije grijanja 30

11. Certifikat 31

12. Kazalo 32

5834194

Pogonska sigurnost

Uređaj Vitoconnect putem interneta omogućuje komunikaciju između sljedećih komponenata i Viessmannovog servera.
- Vitotronic regulacija (sučelje Optolink)
- Proizvođač topline sa sučeljem Open-Therm
- ViCare komponente za regulaciju pojedinačnog prostora (bez veze s proizvođačem topline, npr. za stan za najam)

Opseg funkcija na raspolaganju stoji samo ako su ispunjeni sljedeći uvjeti:
- Regulacije Vitotronic, proizvođači topline sa sučeljem Open-Therm **i** Vitoconnect 100 moraju se ispravno priključiti i konfigurirati.
- Vitoconnect spojen je s internetom putem vašeg WLAN usmjernika.
- Pristup internetu uvijek mora biti omogućen.
- Provedena je registracija korisnika.
- Kako bi se dojave mogle slati i u slučaju nestanka struje, preporučujemo strujno napajanje Vitoconnect i WLAN usmjernika preko UPS napajanja.

Upute
- *Instalacija grijanja i funkcionalnost putova dojave moraju se redovito provjeravati.*
- *Za daljnje povećanje pogonske sigurnosti instalacije grijanja preporučujemo projektiranje dopunskih mjera, npr. za zaštitu od smrzavanja ili za nadzor šteta od vode.*

Odgovornost

Ne preuzima se odgovornost za izgubljenu dobit, nepostignute uštede, izravne ili posredne posljedične štete nastale zbog korištenja Vitoconnecta, Viessmannovog servera ili softvera kao ni za štete zbog nestručnog korištenja.
Odgovornost je ograničena na tipičnu štetu ako se važna ugovorna obveza povrijedi zbog lakog nemara, a čiji ispunjavanje omogućuje propisno izvršenje ugovora.
Ograničenje odgovornosti ne primjenjuje se ako je šteta uzrokovana namjerno ili zbog grubog nemara ili ako postoji obavezna odgovornost prema Zakonu o općoj sigurnosti proizvoda.

Vrijede Opći uvjeti prodaje tvrtke Viessmann koji su sadržani u aktualnom Viessmannovom cjeniku.
Za korištenje VitoCarea ili ViGuidea vrijede odgovarajuće odredbe o zaštiti podataka i uvjeti korištenja.
Usluge Push-obavijesti i e-pošte predstavljaju usluge pružatelja javnih komunikacijskih usluga za koje Viessmann ne odgovara. Stoga vrijede uvjeti poslovanja dotičnih mrežnih operatera.

Zbrinjavanje pakiranja

Otpadna pakiranja treba privesti oporabi u skladu sa zakonskim odredbama.

Simboli

Simbol	Značenje
	Upućivanje na drugi dokument s dodatnim informacijama
1.	Radni korak u slikama: Numeriranje odgovara redoslijedu tijeka rada.
!	Upozorenje na moguće materijalne i ekološke štete
	Područje je pod naponom
	Obratiti posebnu pozornost.
	▪ Sastavni dio mora čujno uskočiti. ili ▪ Zvučni signal
	▪ Ugraditi novi sastavni dio. ili ▪ U spoju s alatom: Očistiti površinu.
	Propisno zbrinuti sastavni dio.
	Sastavni dio predati u prikladna skupljališta za otpad. Sastavni dio **ne** zbrinuti u kućni otpad.

Stručnjak

Aktivnosti, koje smije izvoditi samo stručnjak, označene su ovim simbolom.

Električarske radove smiju izvoditi samo stručni električari.

Pravilna upotreba

Vitoconnect proizvode potrebno je propisno instalirati i puštati u pogon isključivo u spoju s elektroničkim regulacijama i upravljačkim jedinicama podržanih Viessmannovih proizvođača topline i struje.

Vitoconnect proizvodi u spoju s ViCare komponentama za regulaciju pojedinačnog prostora smiju se koristiti i bez veze s proizvođačem topline.

Pravilna upotreba (nastavak)

Proizvodi Vitoconnect predviđeni su samo za pogon u zgradama u stambenom i poslovnom području. Zabranjena je pogrešna upotreba uređaja te vodi isključenju odgovornosti proizvođača (npr. gospodarska ili industrijska uporaba u druge svrhe osim za upravljanje i regulaciju).

U obzir je potrebno uzeti upute za montažu, upute za servisiranje i upute za upotrebu priložene proizvodima, kao i one na raspolaganju putem interneta.
Proizvodi Vitoconnect moraju se koristiti isključivo za nadzor, opsluživanje i optimiranje instalacija pomoću korisničkih površina i komunikacijskih sučelja koja su u tu svrhu utvrđena u tiskanoj dokumentaciji proizvoda.
Kod komunikacijskih sučelja potrebno je od strane graditelja osigurati da u svakom trenutku postoje, odn. da su ispunjeni zahtjevi sustava za korištene medije prijenosa koji su utvrđeni u dokumentaciji proizvoda (npr. potrebna WLAN veza do WLAN usmjernika).

Za napajanje se mogu koristiti isključivo komponente određene za tu svrhu, npr. mrežni adapter s utikačem).

Upute
Uređaji su predviđeni isključivo za upotrebu u kućanstvu odn. u prostorima sličnim kućanstvu, što znači da uređaj sigurno mogu opsluživati i neupućene osobe.

Informacije o proizvodu

Vitoconnect 100 je internetsko sučelje za zidnu montažu koje putem priključka Optolink komunicira s regulacijom kruga kotla.
S Vitoconnectom omogućuje se daljinsko upravljanje instalacijama grijanja putem interneta. Namještanja i provjere provode se preko aplikacije ViCare App.
Daljinsko upravljanje instalacijom grijanja stručnjak alternativno provodi putem ViGuidea.

Vitoconnect, tip OPTO2

Vitoconnect, tip OPTO2 može se koristiti za instalacije s jednim kotlom sa **sučeljem Optolink**.

Vitoconnect, tip OT2

Vitoconnect, tip OT2 može se koristiti za instalacije s jednim kotlom sa **sučeljem Open-Therm**.

Nakon što je Vitoconnect, tip OT2 pušten u pogon proizvođačem topline rukuje se isključivo preko aplikacije ViCare App.
Temperatura prostora se usto može namjestiti i preko Vitotrola 100, tip OT1.

Dijelovi za održavanje i rezervni dijelovi

Dijelove za održavanje i rezervne dijelove možete pronaći i naručiti izravno online.

Partnerska trgovina tvrtke Viessmann

Prijava:
https://shop.viessmann.com/

Viessmann aplikacija za rezervne dijelove

www.viessmann.com/etapp

Download on the App Store

GET IT ON Google Play

Informacije o proizvodu (nastavak)

Podatkovne veze s Vitoconnectom, tip OPTO2

Samo u spoju s proizvođačima topline sa sučeljem Optolink

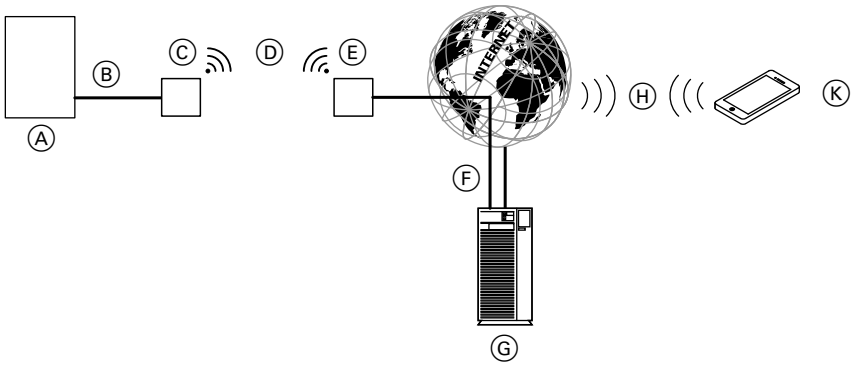

Slika 1

Ⓐ Proizvođač topline s regulacijom
Ⓑ Spojni vod Optolink
Ⓒ Vitoconnect, tip OPTO2
Ⓓ WLAN
Ⓔ WLAN usmjernik (od strane graditelja)
Ⓕ Sigurna internetska veza s Viessmannovim serverom
Ⓖ Viessmann server
Ⓗ Mobilna mreža
ili
WLAN veza
Ⓚ Pametan telefon

Podatkovne veze s Vitoconnectom, tip OT2

Samo u spoju s proizvođačima topline sa sučeljem Open-Therm

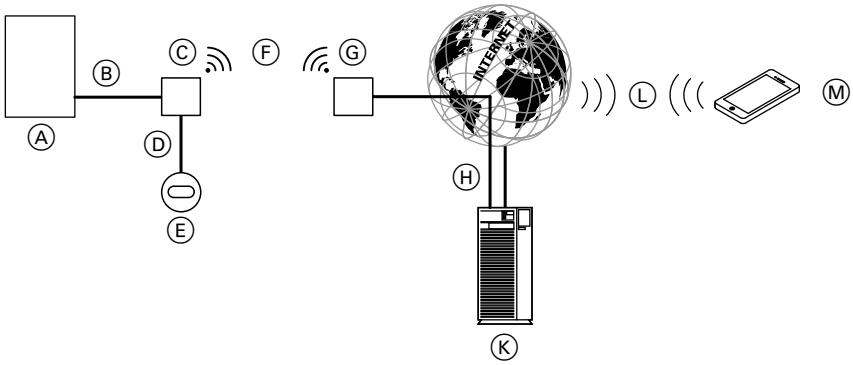

Slika 2

Ⓐ Proizvođač topline s regulacijom
Ⓑ Spojni vod Open Therm
Ⓒ Vitoconnect, tip OT2
Ⓓ Spojni vod Open Therm
Ⓔ Vitotrol 100, tip OT1
Ⓕ WLAN
Ⓖ WLAN usmjernik (od strane graditelja)
Ⓗ Sigurna internetska veza s Viessmannovim serverom
Ⓚ Viessmann server
Ⓛ Mobilna mreža
ili
WLAN veza
Ⓜ Pametan telefon

Rukovanje pomoću aplikacije

ViCare App

Svojom instalacijom grijanja ili ViCare regulacijom pojedinačnog prostora možete daljinski upravljati putem interneta pomoću aplikacije.
Dodatne informacije: vidi **www.vicare.info** ili u Apple App Store i Google Play Store:

Download on the App Store

GET IT ON Google Play

ViGuide

Samo za specijaliziranu tvrtku:

Specijalizirana tvrtka može daljinski nadzirati vašu instalaciju grijanja. Za to specijalizirana tvrtka treba odobrenje servisa.

Dodatne informacije: vidi **www.viessmann.com/viguide** ili u trgovinama Apple App Store i Google Play Store.

Sistemski zahtjevi

Podržane regulacije

Za aktualni pregled podržanih regulacija: vidi **www.viessmann.com/vitoconnect**

IP mreža

Sistemski zahtjevi

- WLAN usmjernik s aktiviranim WLAN-om. WLAN usmjernik mora biti zaštićen dostatno sigurnom WPA2 lozinkom. Ne koristite nešifrirane veze Vitoconnecta s WLAN usmjernikom.
- Internetski priključak s »neograničenim podatkovnim prometom« (paušalni iznos **bez** vremenskog ograničenja ili ograničenja podatkovnog prometa) i velikom dostupnošću, tj. Vitoconnect je stalno povezan s Viessmannovim serverom.
- IT stručnjak mora provjeriti i po potrebi podesiti dinamičku dodjelu IP adresa (DHCP, stanje pri isporuci) u mreži (WLAN) **prije** puštanja u pogon od strane graditelja.
- Odrediti parametre usmjernika i sigurnosne parametre u IP mreži (LAN): deblokirati port 80, port 123, port 443 i port 8883 za izravne izlazne veze. IT stručnjak ih mora ispitati odn. po potrebi podesiti **prije** puštanja u pogon od strane graditelja.

Upute
Tijekom pogona Vitoconnect uspostavlja zaštićenu internetsku vezu s Viessmannovim serverom. Veze Vitoconnecta s drugim serverima nisu moguće.

Viessmann račun

Neovisno o uređaju za opsluživanje za pogon Vitoconnecta potreban je važeći Viessmann račun na Viessmannovom serveru. Registracija se vrši automatski pri puštanju u pogon preko aplikacije ViCare.

Uređaj za opsluživanje za aplikaciju ViCare

Aplikacija ViCare App podržava krajnje uređaje sa sljedećim operativnim sustavima:
- Apple iOS
- Google Android

Upute
- *Za kompatibilne verzije: vidi Apple App Store ili Google Play Store.*
- *Za više informacija: vidi **www.vicare.info**.*

Dojavni cilj

Krajnji uređaji za korištenje aplikacija Google Androida ili Apple iOS-a, npr. pametni telefon ili tablet. Primanje push poruka mora se biti dopustiti pojedinačno.

Uvjeti korištenja

Svi korisnici bit će obaviješteni e-poštom o promjenama uvjeta korištenja i dodatnim informacijama.

Mjesto montaže

Vitoconnect

Vrsta montaže: zidna montaža
- Montaža samo unutar zatvorene zgrade.
- Mjesto montaže mora biti suho i zaštićeno od smrzavanja.
- Osigurati temperature okružja između +5 i +40 °C.
- Razmak do proizvođača topline iznosi min. 0,3 m i maks.2,5 m
- Udaljenost od WLAN usmjernika min. 0,3 m
- Utičnica sa zaštitnim kontaktom 230 V/50 Hz
  ili
  US/CA: utičnica 120 V/60 Hz
  maks. 1,5 m pored mjesta montaže
- Pristup internetu s dostatnim WLAN signalom
  Upute
  WLAN signal može se pojačati uobičajenim WLAN repetitorima.

Upute
- *Prilikom odabira mjesta montaže obratiti pozornost na duljine priloženih priključnih vodova.*
- *Kako bi se osigurala dobra WLAN veza, razmak između Vitoconnecta i WLAN usmjernika treba održavati što manjim.*

Priključni vodovi	Duljina
Mrežni adapter s utikačem s priključnim vodom	1,5 m
Spojni vod Optolink ili Open Therm za priključivanje Vitoconnecta na regulaciji kruga kotla	3 m

Mjesto montaže (nastavak)

Vitotrol 100, tip OT1

Vrsta montaže: zidna montaža
- U glavnom boravišnom prostoru na unutrašnjem zidu, oko 1,5 m od poda
- Mjesto montaže mora biti suho i zaštićeno od smrzavanja.
- Osigurati temperature okružja između 0 i +40 °C.
- Ne u neposrednoj blizini prozora ili vrata
- Ne iznad radijatora
- Ne u regalima, nišama itd.
- Ne u blizini izvora topline (izravno sunčevo zračenje, dimnjak, televizor itd.)

Dometi

Dometi WLAN veza mogu biti smanjeni zbog zidova, stropova i elementima namještaja. Jačina WLAN signala se smanjuje, prijem može biti ometan.

Smanjenje dometa:
- WLAN signali se **prigušuju** na putu od odašiljača do prijemnika, npr. zbog zraka i pri prolazu kroz zidove.
- WLAN signale **reflektiraju** metalni dijelovi, npr. armature u zidovima, metalne folije u toplinskim izolacijama, metalizirano staklo za toplinsku zaštitu.
- WLAN signali se **prekidaju** blokovima za napajanje i oknima dizala.
- Uređaji koji rade s visokofrekventnim signalima također **ometaju** WLAN signale. Udaljenost do tih uređaja mora biti **min. 2 m**.
  - računalo
  - audio i video sustavi
  - bežični signali
  - elektronički transformatori
  - predspojni uređaji.

Upute
Kako bi se osigurala dobra WLAN veza, preporučujemo da razmak između Vitoconnecta i WLAN usmjernika održavate što manjim.

Pregled tijeka montaže i puštanja u pogon

Radni koraci		Odgovorna osoba	Stranica	
			Tip OPTO2	Tip OT2
Montaža				
1	Provjera sistemskih zahtjeva	Specijalizirana tvrtka IT stručnjak	11	11
2	Uvođenje vodova.	Specijalizirana tvrtka Korisnik instalacije	—	15
3	Montaža zidnog držača za Vitoconnect	Specijalizirana tvrtka Korisnik instalacije	14	14
4	Montirati zidni držač Vitotrol 100.	Specijalizirana tvrtka Korisnik instalacije	—	14
5	Spajanje Vitoconnecta s proizvođačem topline	Specijalizirana tvrtka	—	16
		Specijalizirana tvrtka Korisnik instalacije	16	—
7	Spojiti Vitoconnect i Vitotrol 100.	Specijalizirana tvrtka Korisnik instalacije	—	17
8	Postavljanje Vitoconnecta u zidni držač	Specijalizirana tvrtka Korisnik instalacije	17	17
9	Postaviti Vitotrol 100 u zidni držač.	Specijalizirana tvrtka Korisnik instalacije	—	18
10	Izvođenje priključka na mrežu za Vitoconnect	Specijalizirana tvrtka Korisnik instalacije	18	18
Puštanje u pogon				
11	Ispitivanje mrežnih postavki	IT stručnjak	20	20
12	Registracija korisnika. Podešavanje instalacije grijanja.	Specijalizirana tvrtka Korisnik instalacije	21	21
13	Samo u spoju sa sustavom upravljanja energijom: Uspostaviti vezu sa sustavom upravljanja energijom.	Specijalizirana tvrtka	21	21

Montaža zidnog držača

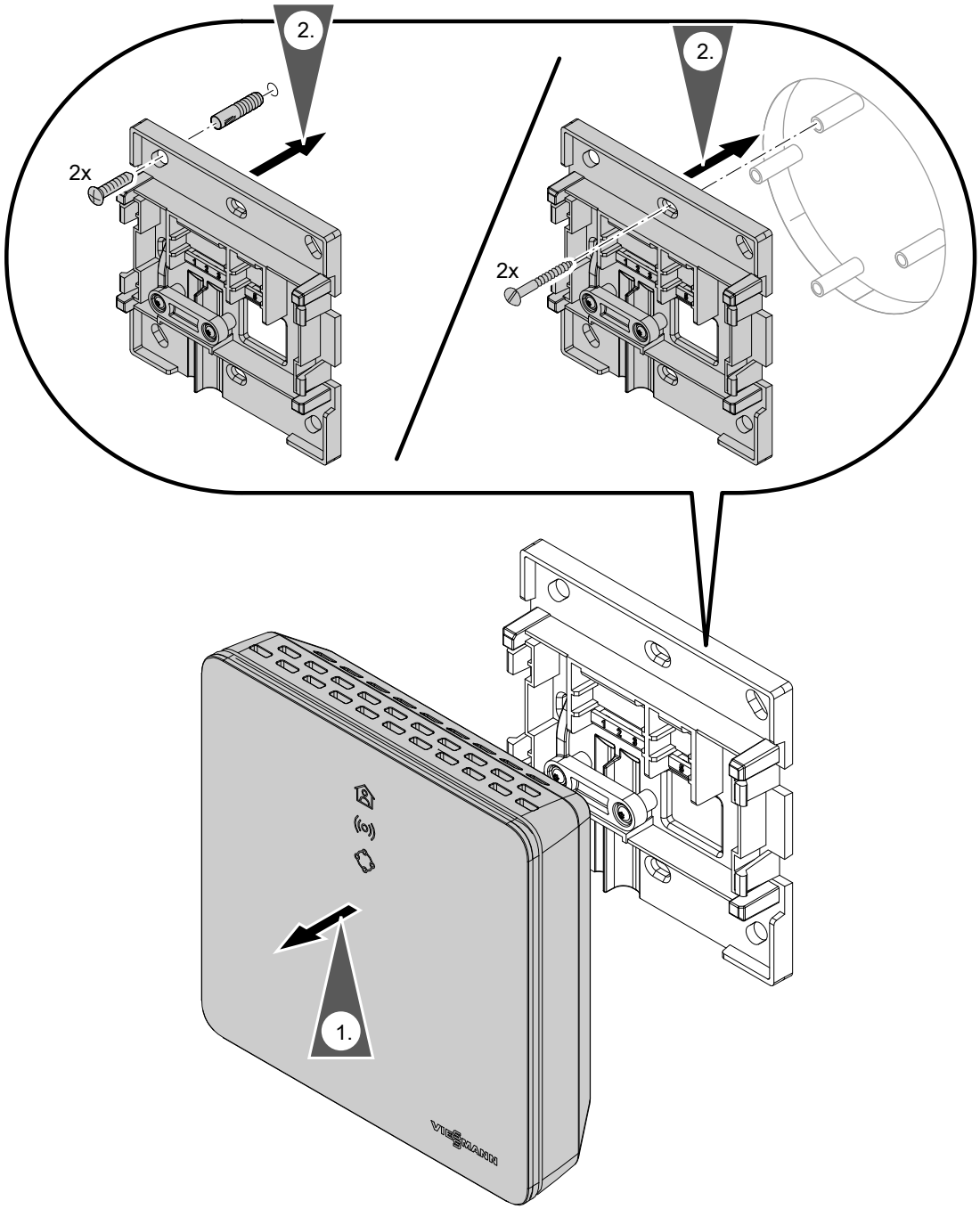

Slika 3

Vitotrol 100, tip OT1

Samo u kombinaciji s Vitoconnectom, tip OT2

Montaža zidnog držača (nastavak)

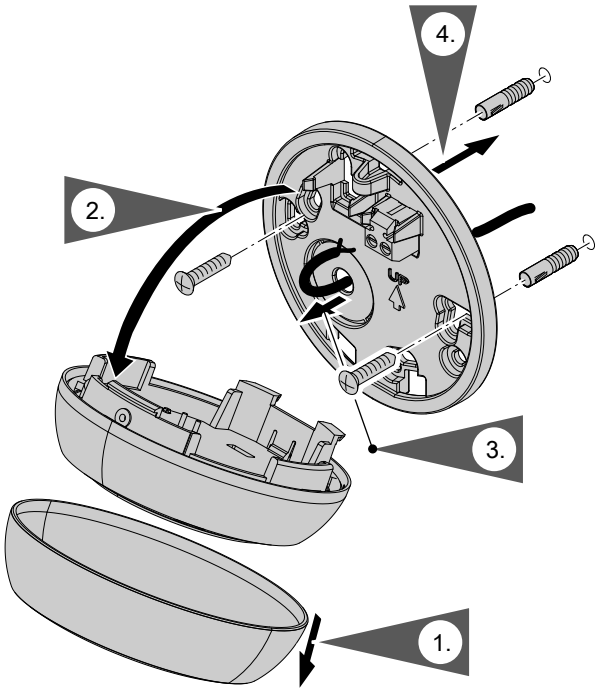

Slika 4

Uvođenje vodova

Samo u kombinaciji s Vitoconnectom, tip OT2

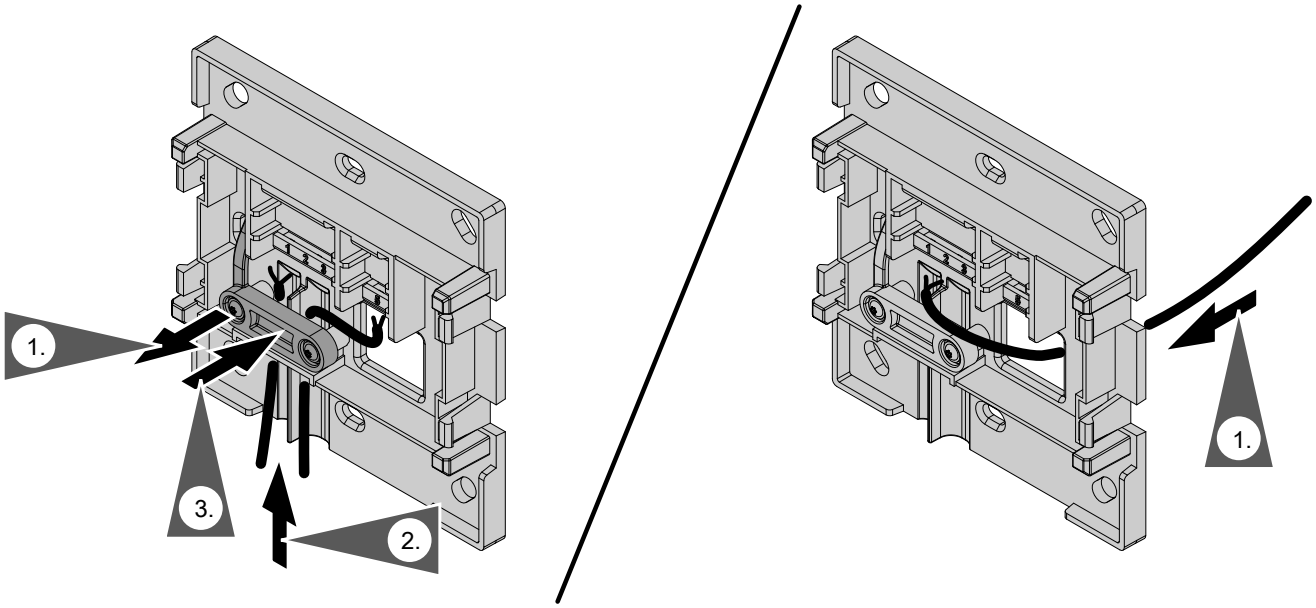

Slika 5

Priključivanje Vitoconnect, tip OPTO2 na proizvođač topline

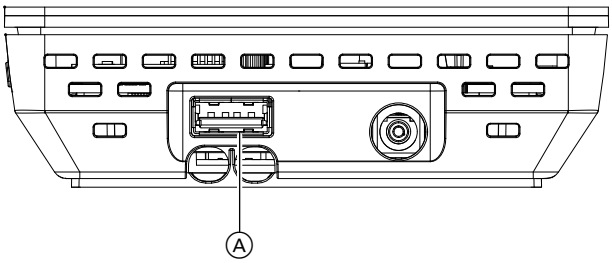

Slika 6

1. Utaknite USB utikač spojnog voda Optolink/USB u priključak Ⓐ Vitoconnecta.

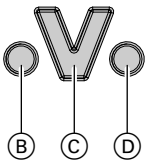

Slika 7

Ⓑ Prikaz smetnje
Ⓒ Optolink sučelje
Ⓓ Prikaz pogona

2. Spojite utikač Optolink spojnog voda Optolink/USB sa sučeljem Optolink Ⓒ na regulaciji proizvođača topline.

Priključak na proizvođač topline
Upute za upotrebu proizvođača topline

Priključivanje Vitoconnect, tip OT2

Priključivanje Vitoconnecta, tip OT2 na proizvođač topline

1. Priključite spojni vod Open Therm na proizvođač topline.

Upute za montažu i servisiranje proizvođača topline

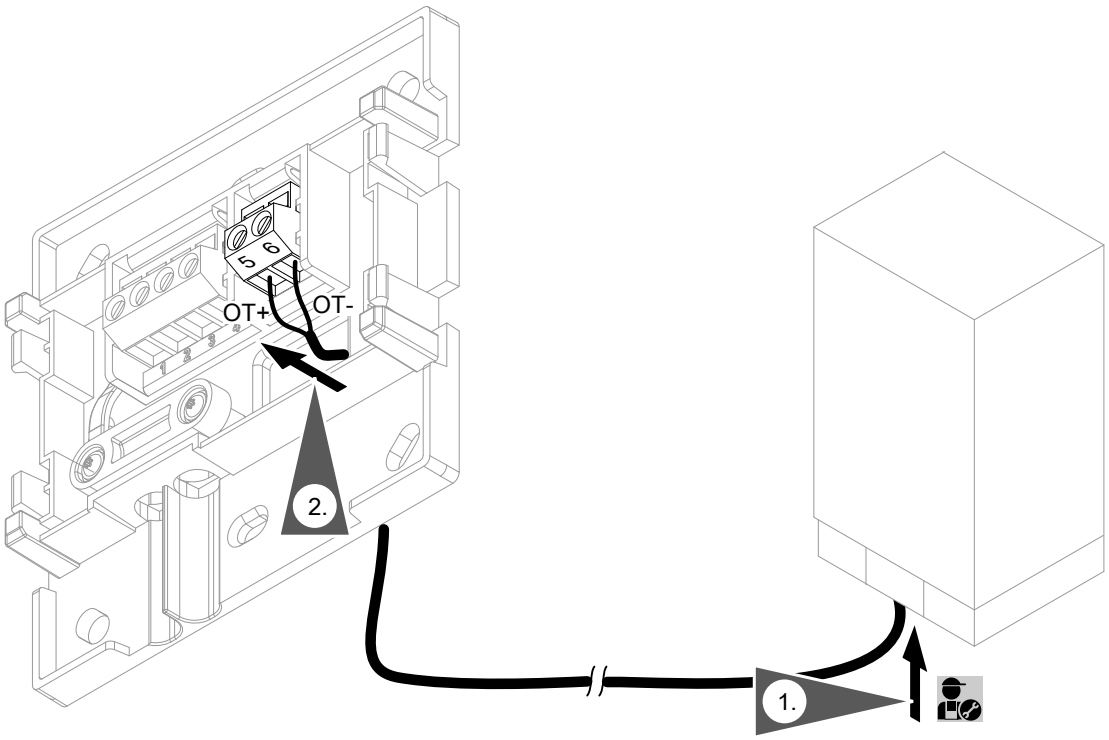

Slika 8

Priključivanje Vitoconnect, tip OT2 (nastavak)

Priključivanje Vitoconnect, tip OT2 na Vitotrol 100

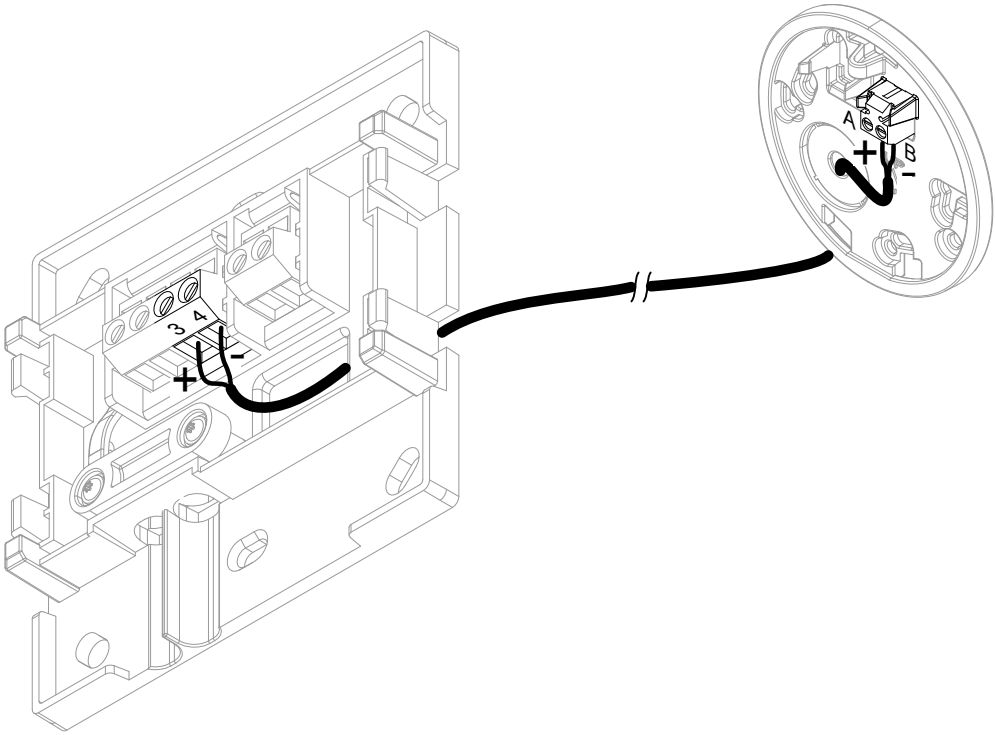

Slika 9

Zatvaranje uređaja i postavljenje u zidni držač

Vitoconnect

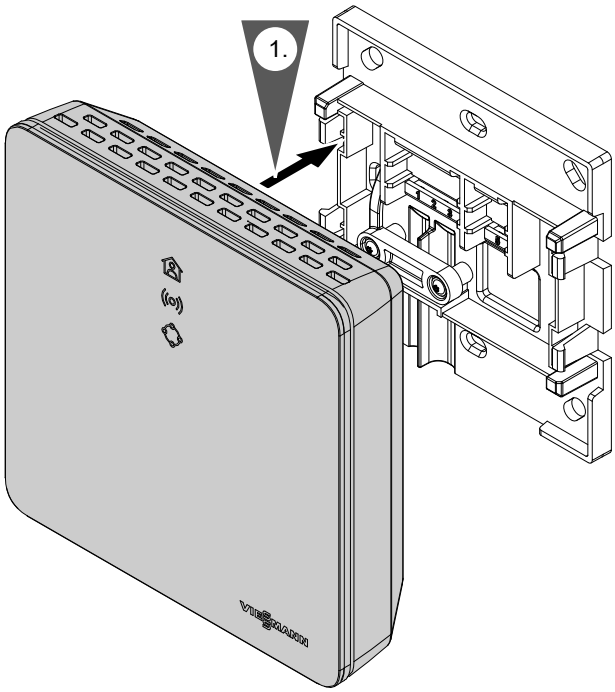

Slika 10

Zatvaranje uređaja i postavljenje u zidni držač (nastavak)

Vitotrol 100, tip OT1

Samo u kombinaciji s Vitoconnectom, tip OT2

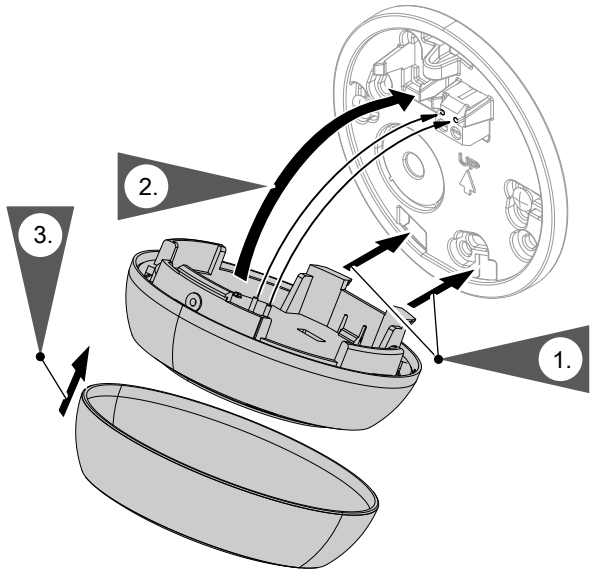

Slika 11

Priključak na mrežu Vitoconnect

Fiksno instalirana utičnica sa zaštitnim kontaktom za mrežni adapter s utikačem mora se nalaziti blizu uređaja i biti slobodno dostupna. Osiguranje utičnice od strane graditelja: maks. 16 A (US, CA: maks. 20 A).

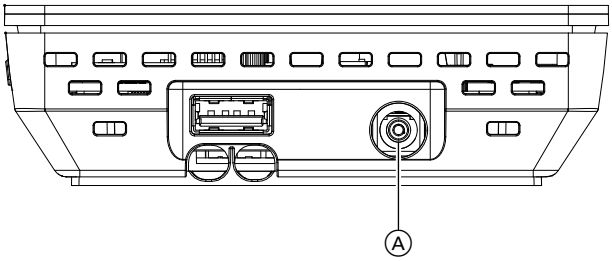

Slika 12

1. Utaknite šuplji utikač mrežnog adaptera s utikačem u priključak Ⓐ Vitoconnecta.
2. Utaknite mrežni adapter s utikačem za Vitoconnect u utičnicu.

Prikazni i opslužni elementi

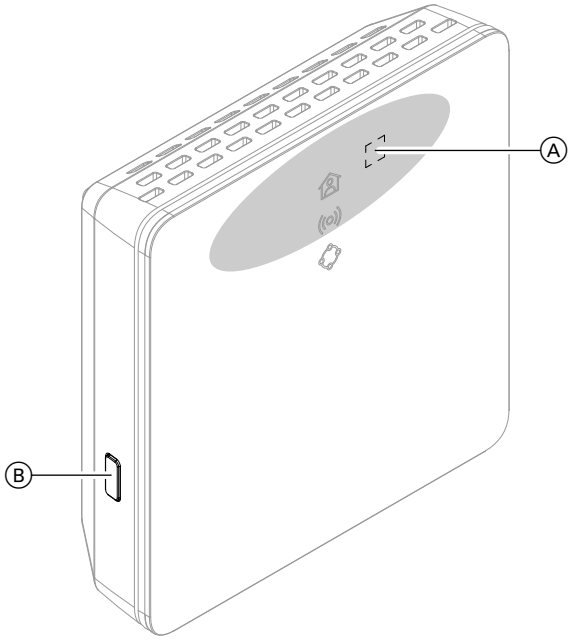

Slika 13

Ⓐ Opslužno tipkalo
Ⓑ Tipkalo za resetiranje

= aktivacijsko područje opslužnog tipkala Ⓐ

LED pokazuje trenutačno radno stanje.
LED prikazuje stanje komunikacije s WLAN i Viessmannovim serverom.
LED prikazuje funkcije sustava i status komunikacije s proizvođačem topline (ponovno uključenje, ažuriranje, greške).

Prikazni i opslužni elementi (nastavak)

Značenje prikaza

LED –Pogonsko stanje	
Svijetli bijelo.	Uspješno uspostavljanje veze Vitoconnecta s proizvođačem topline i Viessmannovim serverom
Samo u kombinaciji s Vitoconnectom, tip OT2	
Pulsira bijelo.	»Komforni pogon« je uključen.
LED – Komunikacija s WLAN-om i Viessmannovim serverom	
Svjetluca zeleno.	Uspostavljanje veze Vitoconnecta s Viessmannovim serverom
Svijetli zeleno.	▪ Vitoconnect se pokreće. ili ▪ Način rada Access-Point je aktivan.
Pulsira žuto.	Uspostava veze Vitoconnecta s WLAN usmjernikom nije uspjela: vidi stranicu 26.
Svijetli žuto.	Nema veze s internetom, vidi stranicu 26.
Svijetli crveno.	Uspostava veze Vitoconnecta s Viessmannovim serverom nije uspjela: vidi stranicu 26.
LED – Funkcije sustava i komunikacija s proizvođačem topline	
Svijetli zeleno.	▪ Vitoconnect se pokreće. Ili ▪ Novi softver se instalira. ! **Pozor** Nemojte oštetiti Vitoconnect. Tijekom instalacije softvera Vitoconnect **ne** odvajati od strujne mreže.
Samo u kombinaciji s Vitoconnectom, tip OT2	
Svjetluca žuto.	Komunikacijska greška prema Vitotrolu 100, tip OT1: vidi stranicu 26.
Svjetluca brzo žuto.	Nema veze s proizvođačem topline: vidi stranicu 26.
Svjetluca crveno.	Vitoconnect je spreman za resetiranje na tvorničke postavke: vidi stranicu 27.
Svijetli crveno.	Greška na regulaciji proizvođača topline: vidi stranicu 26.
LED i – Greške softvera ili hardvera	
Svjetlucaju brzo crveno.	Greške softvera ili hardvera: vidi stranicu 26.

Upute

Sporo pulsiranje: *LED zasvijetli jedanput svake 4 sekunde svijetlo pa tamnije.*

Pulsiranje: *LED zasvijetli jedanput svake sekunde svijetlo pa tamnije.*

Svjetlucanje: *LED se uključuje jedanput svake sekunde.*

Brzo svjetlucanje: *LED se uključuje dvaput svake sekunde.*

Provjera postavki komunikacijske mreže

IT stručnjaci moraju provjeriti i eventualno prilagoditi sljedeće postavke na WLAN usmjerniku:

- Mora se podesiti dodjela dinamičke IP adrese.
- Port 80, port 123, port 443 i port 8883 moraju biti oslobođeni za izlazne veze.port 8883
- Lozinka (ključ) mora biti važeće duljine: 8 do 63 znakova
- Lozinka (ključ) i SSID moraju sadržavati važeće znakove:
  - Velika slova: A do Z
  - Mala slova: a do z
  - Znamenke: 0 do 9
  - Specijalni znakovi: -_! #$%&'()*+,./:;<=>?@[\]^`{|}~"

Registracija korisnika i podešavanje instalacije grijanja

1. Aplikaciju ViCare App skinuti iz platforme App Store ili Google Play Store i instalirati.
2. Pokrenite aplikaciju ViCare App i dodirnite **»Otvaranje računa«**.
3. Slijedite upute u aplikaciji ViCare App.
4. Skenirajte QR kod.
   Ili
   Unesite **»S/N«** i **»ID«**.

   Upute
   *QR kod, **»S/N«** i **»ID«**: vidi priloženu naljepnicu Vitoconnect.*
5. Namjestite WLAN Vitoconnecta: vidi sljedeće poglavlje.
6. Spojite Vitoconnect s kućnom mrežom.
   - Vitoconnect i aplikacija ViCare App su namješteni kada LED svijetli **bijelo**: vidi poglavlje »Prikazni i opslužni elementi«.
     Upute
     Taj postupak može trajati do 5 minuta.
   - Ako LED svijetli **crveno**, uspostavljanje veze nije uspjelo: vidi poglavlje »mjere za uklanjanje smetnje«.
   - Čim LED svijetli **zeleno**, ponovno povežite Vitoconnect s kućnom mrežom.

Operativni sustav Android: Namještanje WLAN-a

Automatska uspostava veze s WLAN-om
»Vitoconnect-<xxxx>«

Operativni sustav iOS: Namještanje WLAN-a

1. Pozovite WLAN postavke svojeg pametnog telefona.
2. Spojite svoj pametni telefon s WLAN **»VITOCONNECT-<xxxx>«**.
   Pojavit će se pitanje o lozinki.

   Upute
   Lozinka WPA2 automatski se nalazi u međuspremniku.
3. Unesite WPA2 lozinku iz međuspremnika.

Uspostaviti EEBUS vezu sa sustavom upravljanja energijom

Uz pomoć EEBUS komunikacije ostvaruje se veza toplinske crpke (toplinska crpka od godine proizvodnje 2017, verzija softvera 3474) s nadređenim upravljanjem energijom. Sustavom upravljanja energijom omogućuju se funkcije u vezi sa sustavom, poput bilanciranja energije uživo, povijesnih podataka o energiji, kao i optimizacijska funkcija za povećanje energetske učinkovitosti.

Vitoconnect je kompatibilan sa sljedećim sustavima upravljanja energijom:
- Viessmann sustav upravljanje energijom
- Viessmann GridBox

O kompatibilnosti s ostalim sustavima upravljanja energijom možete se informirati na
link.viessmann.com/eebus

Puštanje u pogon Vitoconnect sa sustavom upravljanja energijom

Preduvjeti za puštanje u pogon s Viessmann GridBox-om

- Viessmann GridBox se mora nalaziti u stanje isporuke. Ako je Viessmann GridBox već pušten u pogon, kontaktirajte dežurnu servisnu liniju Viessmann GridBox-a.
- Viessmann GridBox mora biti uključen i povezan s mrežom.

Upute za montažu i upotrebu »Viessmann GridBox-a«

Puštanje u pogon Vitoconnect sa sustavom… (nastavak)

Preduvjeti za puštanje u pogon s Viessmann sustavom upravljanja energijom

- Viessmann uređaj sa sustavom upravljanja energijom, npr. Vitocharge VX3 mora biti uključen i povezan s mrežom.
- Prvo provedite puštanje u pogon Vitoconnecta. Puštanje u pogon Viessmann uređaja sadržano je u ovom postupku puštanja u pogon.

Postupci puštanja u pogon

1. Ukoliko još nije, stavite Vitoconnect u pogon, vidjeti stranicu 21.

2. Pokrenite internetski preglednik na PC-u koji je povezan s internetom. Unesite adresu **http://vitoconnect** ili IP-adresu uređaja Vitoconnect, npr. »192.168.xx.xx«.

   Upute
   Ako ne znate IP-adresu Vitoconnecta, pozovite IP-adresu putem konfiguracijske stranice Vašeg routera.

3. Iz sigurnosnih razloga su usluge koje se konfiguriraju na Vitoconnectu preko internet-browsera zaštićene lozinkom. Unesite korisničko ime i lozinku kako biste se prijavili.
   Korisničko ime/korisnik: admin
   Lozinka: zadnjih 8 znakova broja proizvoda (vidjeti natpisnu pločicu, prvi red, S/N)

   Primjer:
   Broj proizvoda: S/N 7637415012345678
   Lozinka: 12345678

   Upute
   Prijava je valjana tijekom cijelog korištenja browsera. Kako biste se odjavili na siguran način, zatvorite internet-browser.
   Konfiguracijsku stranicu Vitoconnecta istovremeno pozivajte samo u jednom prozoru preglednika.

4. Slijedite poveznicu »EEBUS Management«.

5. Ukoliko EEBUS funkcija još nije aktivirana, pojavljuje se upit za aktivacijom. Slijedite upute na web stranici. Ukoliko je nakon aktivacije potrebno ponovno uključivanje uređaja, ono će se provesti automatski nakon odgovarajuće napomene. Nakon ponovnog uključivanja ponovno odaberite »EEBUS Management«.

6. Izaberite »Start discovery«.

7. **Samo kod Viessmann sustava upravljanje energijom:**
   Sada provedite puštanje u pogon uređaja Viessmann (npr. Vitocharge VX3).

   Upute za montažu i servisiranje uređaja Viessmann

8. Usporedite pod »Discovered devices« prikazane sigurnosne kodove »SKI« sa sigurnosnim kodovima sustava za upravljanje energijom.

   Sigurnosni kod pronaći ćete kako slijedi:
   - Viessmann GridBox: sigurnosni kod pronaći ćete na zaslonu »Postavljanje sustava« asistenta za puštanje u pogon Viessmann GridBox-a.
   - Viessmann sustav upravljanja energijom: sigurnosni kod je otisnut na vašem uređaju Viessmann uređaju (npr. Vitocharge VX3).

   Slijedite daljnje radne korake samo ako se sigurnosni kodovi podudaraju.

   Ako se sigurnosni kodovi ne podudaraju:
   - Viessmann GridBox: obratite se servisnom pozivnom centru Viessmann GridBox-a.
   - Viessmann sustav upravljanja energijom: obratite se tehničkoj službi tvrtke Viessmann.

9. Odaberite konfiguracijsku stranicu Vitoconnecta »Add device«.

10. **Samo za Viessmann GridBox:**
    Kako biste potvrdili vezu, započnite sustav asistenta za puštanje u pogon GridBox-a: vidjeti **mygridbox.viessmann.com**.
    Potvrdite EEBUS komunikaciju s Viessmann toplinskom crpkom.

    Daljnje informacije:
    Upute za montažu i upotrebu »Viessmann GridBox-a«

Puštanje u pogon Vitoconnect sa sustavom… (nastavak)

11. U spoju s Viessmann toplinskim crpkama.
Kako bi se funkcija Smart-Grid Viessmann toplinske crpke mogla koristiti preko EEBUS-a, toplinska crpka se mora parametrirati na odgovarajući način: »Deblokiranje Smart Grid 7E80« postaviti na »3«.

Upute za servisiranje za »Vitotronic 200, tip WO1C«

12. U spoju s Viessmann toplinskim crpkama.
Kako bi toplinska crpka mogla staviti na raspolaganje dovoljno fleksibilnosti za sustav upravljanja energijom, povišenja zadanih vrijednosti za Smart Grid moraju biti parametrirane na odgovarajući način.

Upute za servisiranje »Vitotronic 200, tip WO1C«, poglavlje »Parametri za Smart Grid«

Upute
Kod podataka o energiji i snazi toplinske crpke koji su preko EEBUS-a preneseni sustavu upravljanja energijom radi se o izračunatim vrijednostima. One mogu odstupati od stvarnih vrijednosti, kao i od vrijednosti koje su izmjerene brojilom električne energije, te stoga nisu prikladne u obračunske svrhe.

EEBUS i prijemnik daljinskog upravljanja

Ako se paralelno sa sučeljem EEBUS sa sustavom upravljanja energijom želi koristiti i prijemnik daljinskog upravljanja, on se preko funkcije »Blokada od strane distributera električne energije« toplinske crpke treba priključiti na ranžirnu tiskanu ploču. U tom slučaju nije moguća funkcija »Smart Grid« preko ranžirne tiskane ploče toplinske crpke ili proširenje EA1.

Upute za montažu i servisiranje toplinske crpke

Privremeno prilagođavanje temperature prostora

Samo u kombinaciji s Vitoconnectom, tip OT2

Ako prostorije želite grijati neovisno o **»vremenskom programu«** te u ograničenom trajanju uz višu ili nižu temperaturu, aktivirajte »Komforni pogon«.

- Prostorije se griju temperaturom namještenom za »Komforni pogon«.
- Prije grijanja prostora prvo se na namještenu temperaturu potrošne tople vode zagrijava topla voda.

Namještanje komfornog pogona

Pritišćite opslužno tipkalo Ⓐ u trajanju od cca. 1 sekunde, ali ne duže od 5 sekunda: vidi poglavlje »Prikazni i opslužni elementi«.
LED pulsira bijelo:
»Komforni pogon« je uključen.

Završavanje komfornog pogona

Preko Vitoconnecta ili Vitotrola

Imate 4 mogućnosti da završite »Komforni pogon«:
- Pritišćite opslužno tipkalo Ⓐ ponovno u trajanju od cca. 1 sekunde, ali ne duže od 5 sekunda: vidi poglavlje »Prikazni i opslužni elementi«.
  Ili
- »Komforni pogon« završava automatski prilikom promjene zadane vrijednosti temperature prostora preko Vitotrola 100, tip OT1.
  Ili
- »Komforni pogon« završava automatski prilikom ponovnog uključenja Vitoconnecta.
  Ili
- »Komforni pogon« završava automatski nakon 24 sata (stanje kod isporuke).

Preko aplikacije ViCare App

Imate 2 mogućnosti da »Komforni pogon« završite preko aplikacije ViCare App:
- Pritisnite na **»ručno« »ZAVRŠAVANJE«**.
  Ili
- »Komforni pogon« završava automatski prilikom prebacivanja pogonskog programa preko aplikacije ViCare App.

Način rada Access-Point

Aktivirajte način rada Access-Point uređaja kako biste mogli pozvati pravne online informacije poput npr. licencija otvorenog koda ili kako biste mogli provesti postavke WLAN usmjernika.

Aktivirajte način rada Access-Point, npr. nakon zamjene WLAN usmjernika.

Aktivacija načina rada Access-Point

Pritišćite opslužno tipkalo Ⓐ duže od 5 sekundi, ali ne duže od 30 sekundi: vidi poglavlje »Prikazni i opslužni elementi«.
LED svijetli zeleno:
Način rada Access-Point je aktivan.

Deaktivacija načina rada Access-Point

1. Način rada Access-Point automatski se deaktivira nakon 5 minuta.
   Ili
2. Ponovo pritišćite opslužno tipkalo Ⓐ duže od 5 sekundi, ali ne duže od 30 sekundi: vidi poglavlje »Prikazni i opslužni elementi«.
   LED više ne svijetli zeleno.
   Način rada Access-Point je deaktivan.

Način rada Access-Point (nastavak)

Upute
Pri prvom puštanju u rad način rada Access-Point automatski se aktivira čim utaknete mrežni adapter s utikačem.
Način rada Access-Point ostaje aktivan sve dok se ne završi puštanje u rad Vitoconnecta.
*Način rada Access-Point-Modus **ne** morate deaktivirati ručno.*

Provjera licenca

Ovaj proizvod sadrži softver trećih osoba i/ili softver otvorenog koda. Pod uvjetom da se pridržavate dotičnih uvjeta licence, ovlašteni ste za korištenje tog softvera trećih osoba.

Pozivanje licencija otvorenog koda

1. Aktivirajte način rada Access-Point Vitoconnecta: vidi stranicu 24.
2. Pozovite WLAN postavke svojeg pametnog telefona ili osobnog računala.
3. Spojite svoj pametni telefon ili svoje osobno računalo s WLAN **»Viessmann-<xxxx>«**.
   Pojavit će se pitanje o lozinki.
4. Unesite WPA2 lozinku.

   Upute
   WPA2 lozinka nalazi se na priloženoj naljepnici.
5. Otvorite na svojem pametnom telefonu pomoću internetskog preglednika **http://vitoconnect.gateway** ili **http://192.168.1.1**
6. Slijedite poveznicu **»Licencije komponenata otvorenog koda«**.

Mjere za uklanjanje smetnji

Internetska veza je prekinuta

Ako dođe do prekida internetske veze, ne možete više provoditi namještanja preko aplikacije **ViCare App**.

Samo u kombinaciji s Vitoconnectom, tip OT2
- Prethodno namješteni vremenski programi za grijanje prostora i pripremu tople vode su aktivni.
- Zadanu vrijednost temperature prostora možete promijeniti preko Vitotrola 100, tip OT1.
- »Komforni pogon« možete uključiti preko Vitoconnecta: vidi stranicu 24.

Samo u kombinaciji s Vitoconnectom, tip OPTO2
- Sve postavke možete promijeniti na regulaciji proizvođača topline.

  Upute za upotrebu proizvođača topline

Prikaz smetnje na Vitoconnectu

Smetnje na Vitoconnectu signaliziraju se različitim LED prikazima: vidi stranicu 19.

Smetnje s LED-om ((o))	Vrsta smetnje i mjere
Pulsira žuto.	**Uspostava veze Vitoconnecta s WLAN usmjernikom nije uspjela** ▪ Provjerite lozinku pri puštanju WLAN-a u pogon. ▪ Provjerite vezu prema WLAN usmjerniku. ▪ Ponovo pokrenite Vitoconnect: vidi stranicu 27.
Svijetli žuto. Ili Svijetli crveno.	**Nema veze s internetom** ili **Nema veze s Viessmannovim serverom** ▪ Nema WLAN veze − Provjerite postavke mreže pri puštanju WLAN-a u pogon. − Provjerite lozinku pri puštanju WLAN-a u pogon. ▪ Snaga signala WLAN-a je premala − Promijenite mjesto montaže Vitoconnecta: vidi stranicu 11. ▪ WLAN veza postoji, ali nema veze s internetom. − Provjerite internetsku vezu s drugim sudionikom, npr. laptopom. Ako internetska veza nije moguća ni s drugim sudionicima, IT stručnjaku povjeriti ispitivanje postavki mreže. ▪ Ponovo pokrenite Vitoconnect: vidi stranicu 27.
Svjetluca brzo crveno.	**Greška softvera ili hardvera** ▪ Ponovo pokrenite Vitoconnect: vidi stranicu 27. ▪ Po potrebi zamijenite Vitoconnect.

Smetnje s LED-om	Vrsta smetnje i mjere
Svjetluca žuto.	**Komunikacijska greška prema Vitotrolu 100, tip OT1** ▪ Provjerite spojni vod Open Therm prema Vitotrolu 100, tip OT1: vidi stranicu 17. ▪ Ponovo pokrenite Vitoconnect: vidi stranicu 27.
Svjetluca brzo žuto.	**Nema veze s proizvođačem topline** ▪ Provjerite utične spojeve (Optolink, USB). ▪ Provjerite spojne vodove (Open Therm, Optolink). ▪ Ponovo pokrenite Vitoconnect: vidi stranicu 27.
Svjetluca brzo crveno.	**Greška softvera ili hardvera** ▪ Ponovo pokrenite Vitoconnect: vidi stranicu 27. ▪ Po potrebi zamijenite Vitoconnect.
Svijetli crveno.	**Smetnje na regulaciji proizvođača topline** ▪ Obratite pozornost na dojavu u aplikaciji ViCare. ▪ Otklanjanje smetnje: Upute za montažu i servisiranje proizvođača topline

Mjere za uklanjanje smetnji (nastavak)

Smetnje bez LED prikaza	Mjere
Svi prikazni elementi na Vitoconnect su isključeni.	Provjerite mrežni priključak i mrežni adapter s utikačem Vitoconnecta.

Ponovo pokrenuti Vitoconnect

Nakon uklanjanja smetnje Vitoconnect treba ponovo pokrenuti.

Pritišćite istovremeno tipkalo za resetiranje Ⓑ i opslužno tipkalo Ⓐ na otprilike 15 sekundi: vidi poglavlje »Prikazni i opslužni elementi«.
- LED ((o)) i ✥ svijetle zeleno: postupak poketanja može trajati do 2 minute.
- LED ⌂ svijetli bijelo: Vitoconnect je spreman za pogon.

Vraćanje na tvorničke postavke

Sve promijenjene vrijednosti možete istovremeno vratiti na tvorničke postavke.

1. Pritišćite tipkalo za resetiranje Ⓑ min. 30 sekundi: vidi poglavlje »Prikazni i opslužni elementi«.
   LED ✥ svjetluca crveno.
2. Ponovo pritisnite tipkalo za resetiranje Ⓑ u roku od 5 sekunda.
   LED ✥ više ne svijetli.
   Vitoconnect se ponovo pokreće.

Namještanje WLAN-a nakon zamjene usmjernika

1. Aktivirajte način rada Access-Point Vitoconnecta: vidi stranicu 24.
2. Pozovite WLAN postavke svojeg pametnog telefona.
3. Spojite svoj pametni telefon s WLAN **»VITOCONNECT-<xxxx>«**.
4. Unesite WPA2 lozinku.

   Upute
   WPA2 lozinka nalazi se na priloženoj naljepnici.
5. Otvorite na svojem pametnom telefonu pomoću internetskog preglednika **http://vitoconnect.gateway** ili **http://192.168.1.1**
6. Na početnoj stranici odaberite **»Odaberi usmjernika«**
7. Slijediti upute na internetskoj stranici.
8. Način rada Access-Point automatski se deaktivira nakon 5 minuta.
   Ili
   Ručno deaktivirajte način rada Access-Point Vitoconnecta: vidi stranicu 24.

Ažuriranje softvera

Ako je dostupno novo ažuriranje softvera, ono se automatski preuzima.
LED ⬡ svijetli tijekom ažuriranja zeleno. Taj postupak može trajati do 5 minuta.
Nakon uspješno završenog ažuriranja Vitoconnect se ponovo pokreće.

Upute
Prilikom prvog puštanja u pogon se softver Vitoconnecta aktualizira automatski čim se Vitoconnect poveže s internetom.

Održavanje

Vitoconnect ne treba održavati.

Čišćenje

Površinu opslužne jedinice možete čistiti krpom od mikrovlakana. Ne koristiti sredstva za čišćenje.

Tehnički podaci

Vitoconnect, tip OPTO2 i OT2

Nazivni napon	12 V⎓
Frekvencija WLAN-a	2,4 GHz
Šifriranje WLAN-a	Nešifriran ili WPA2
Frekvencijski pojas	od 2400,0 do 2483,5 MHz
Maks. snaga odašiljanja	0,1 W (e.i.r.p.)
Internetski protokol	IPv4
Dodjela IP-a	DHCP
Nazivna struja	0,5 A
Primljena snaga	5,5 W
Klasa zaštite	III
Stupanj zaštite	IP20D prema EN 60529 zajamčiti.
Dozvoljena temperatura okružja	
▪ Pogon	5 do +40 °C Upotreba u stambenim prostorijama i kotlovnicama (normalni uvjeti okruženja)
▪ Skladištenje i transport	−20 do +60 °C

Mrežni adapter s utikačem

Nazivni napon	100 - 240 V~
Nazivna frekvencija	50/60 Hz
Izlazni napon	12 V⎓
Izlazna struja	1 A
Klasa zaštite	II
Dozvoljena temperatura okružja	
▪ Pogon	5 do +40 °C Upotreba u stambenim prostorijama i kotlovnicama (normalni uvjeti okruženja)
▪ Skladištenje i transport	−20 do +60 °C

Vitotrol 100, tip OT1

Napajanje	Preko spojnog voda Open Therm
Stupanj zaštite	IP20
Dozvoljena temperatura okružja	
▪ Pogon	0 – +40 °C Pri relativnoj vlažnosti zraka od 10 do 90 % Upotreba u stambenim prostorijama i kotlovnicama (normalni uvjeti okruženja)
▪ Skladištenje i transport	−20 do+55 °C

Konačno stavljanje izvan pogona i zbrinjavanje instalacije grijanja

Proizvodi tvrtke Viessmann mogu se reciklirati. Komponente i pogonski materijali instalacije grijanja ne spadaju u kućanski otpad.
Molimo da zbog propisnog zbrinjavanja vaše stare instalacije razgovarate sa specijaliziranom tvrtkom.

Njemačka: Pogonski materijali (npr. toplinski mediji) mogu se zbrinuti putem lokalnog skupljališta.

Austrija: Pogonski materijali (npr. toplinski mediji) mogu se zbrinuti putem lokalnog skupljališta ASZ (skupljalište otpadnih materijala).

Certifikat

RoHS
compliant
2011 / 65 / EU

Kazalo

A
Aplikacija..... 10
Ažuriranje..... 28
Ažuriranje softvera..... 28

Č
Čišćenje..... 28

D
Daljinsko nadziranje..... 10
Daljinsko upravljanje..... 10
DHCP..... 11
Dinamička dodjela IP adrese..... 11
Dodjela IP adrese..... 11
Domet WLAN veza..... 12
DSL usmjernik..... 20

E
E-adresa..... 6
Električni priključak
– Vitoconnect, tip OPTO2 na proizvođač topline..... 16
– Vitoconnect, tip OT2 na proizvođač topline..... 16
– Vitoconnect, tip OT2 na Vitotrol 100..... 17

I
Informacije..... 8
Informacije o proizvodu..... 8
Internetska veza je prekinuta..... 26
IP-adresa..... 20

K
Komforna funkcija 24
Korisnički račun..... 11
Krajnji uređaji
– Operativni sustav..... 11

L
lozinka..... 25
Lozinka..... 27

M
Mjere za uklanjanje smetnji..... 26
Mjesto montaže
– Vitoconnect..... 11
– Vitotrol 100, tip OT1..... 12
Montaža zidnog držača
– Vitoconnect..... 14
– Vitoconnect, tip OPTO2 i tip Vitoconnect 14
– Vitotrol 100, tip OT1..... 14
Mreža..... 10
Mrežni operater..... 6

N
Način rada Access-Poin
– Aktivacija..... 24
– Deaktivacija..... 24
Način rada Access-Point..... 24
Namještanje komfornog pogona..... 24
Namještanje WLAN-a
– Nakon zamjene WLAN usmjernika..... 27
– Prvo puštanje u rad operativnog sustava Android.. 21
– Prvo puštanje u rad operativnog sustava iOS..... 21

O
Odgovornost..... 6
Održavanje..... 28
Opći uvjeti prodaje..... 6
Operativni sustav..... 11
Opslužni elementi..... 19
Osnovno podešavanje..... 27
Oznaka stručnjaka..... 7

P
Podatkovne veze
– S Vitoconnectom, tip OPTO2..... 9
– S Vitoconnectom, tip OT2..... 9
Podešavanje instalacije..... 21
Podešavanje instalacije..... 13
Podešavanje instalacije grijanja..... 13, 21
Podržane regulacije..... 11
Pogonska sigurnost..... 6
Ponovno pokretanje Vitoconnecta..... 27
port 123..... 11, 20
port 443..... 11, 20
Port 443..... 20
port 80..... 11, 20
port 8883..... 11
Postavke komunikacijske mreže..... 20
Postavljanje..... 13
Postavljanje u zidni držač
– Vitoconnect..... 17
– Vitotrol 100..... 18
Pozivanje licenca..... 25
Pozivanje licencija otvorenog koda..... 25
Pozivanje pravnih informacija..... 25
Pravilna upotreba..... 7
Pravne informacije..... 25
Preduvjeti..... 6
Prikazni elementi..... 19
Prikaz smetnje..... 26
Priključak na mrežu
– Vitoconnect, tip OPTO2..... 18
– Vitoconnect, tip OT2..... 18
Pristup Internetu..... 6
Puštanje u pogon..... 19, 21

R
Registracija korisnika..... 13, 21
Resetiranje..... 27
Rukovanje..... 10

S
Sigurnosni parametri..... 11
Sistemski zahtjevi..... 11
– IP mreža..... 11
Smetnja funkcije..... 26

5834194

Kazalo (nastavak)

T
Tehnički podaci
– Mrežni adapter s utikačem.....29
– Vitoconnect..... 29
– Vitotrol 100, tip OT1..... 29
Temperatura okružja
– Vitoconnect.....11
– Vitotrol 100, tip OT1..... 12

U
Uklanjanje smetnji.....26
Uređaj za opsluživanje
– Za aplikaciju ViCare.....11
Uspostava veze
– WLAN operativni sustav Android..... 21
– WLAN operativni sustav iOS.....21
Uvjeti prodaje..... 6
Uvođenje vodova..... 15

V
ViCare App.....10
Viessmann račun.....11
ViGuide.....10
Vraćanje na tvorničke postavke..... 27

W
WLAN usmjernik.....11
WPA2 lozinka.....25, 27

Z
Zamjena usmjernika.....27
Zaštita od smrzavanja.....6
Zatvaranje Vitotrol 100, tip OT1..... 18
Završavanje komfornog pogona.....24

Viessmann d.o.o. HRVATSKA
Dr. Luje Naletilića 23M
HR-10020 Zagreb
Telefon:0 03 85-1-65 93-650
Telefax:0 03 85-1-65 46-793
www.viessmann.com

5834194 Pridržavamo pravo na tehničke izmjene!